Połączenia układu wykonać z tyłu tablicy licznikowej przewodami DY 2,5 mm².
Odcinki od przekładników do listwy kontrolnej wykonać kablami YKY 7x2,5 mm².

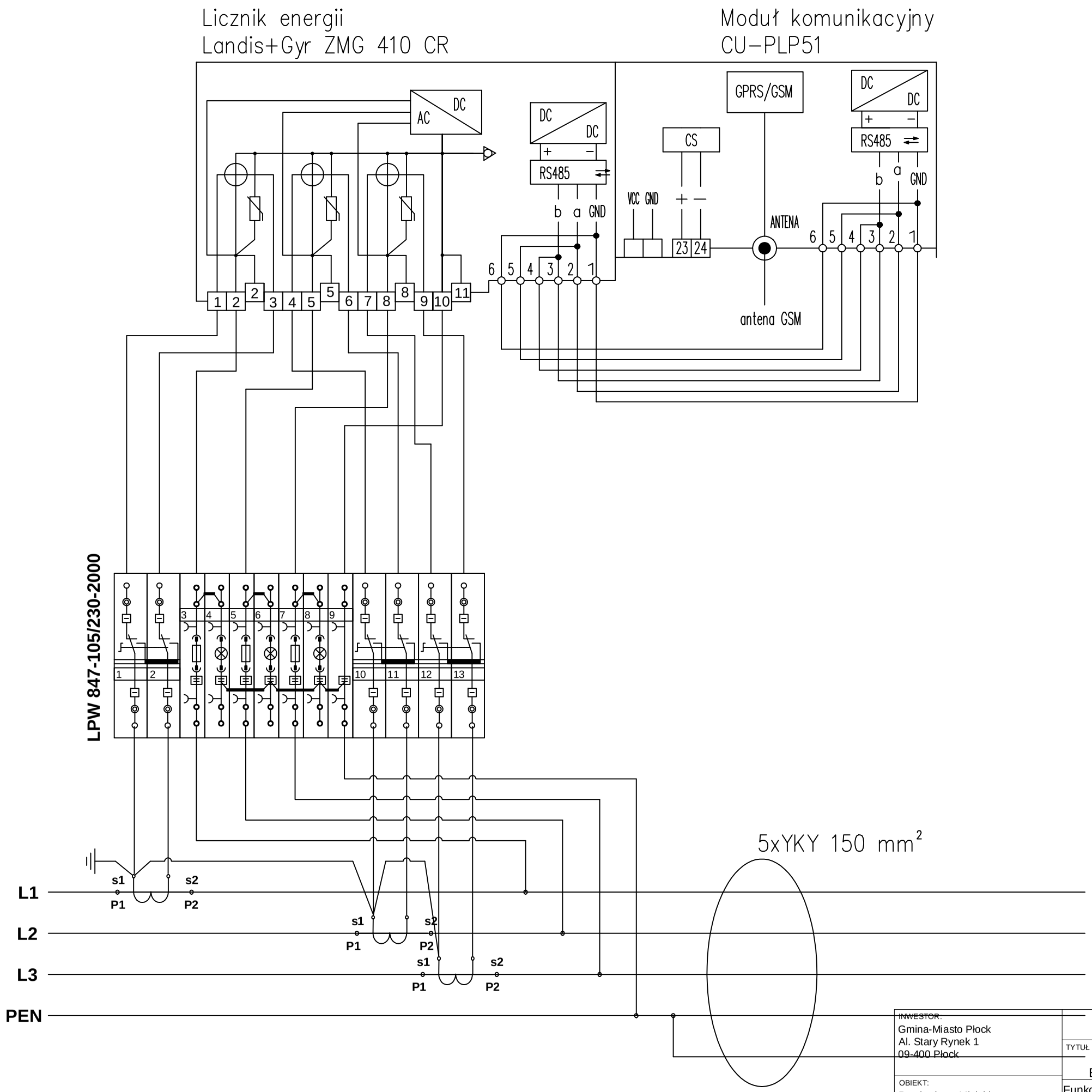

INWESTOR: Gmina-Miasto Płock, Al. Stary Rynek 1, 09-400 Płock	Biuro Projektów i Nadzorów "ELMARO" Robert Łęgowski, tel. 784 524 793, email: biuroelmaro@gmail.com		
OBIEKT: Przebudowa Miejskiego Przedszkola nr 6, ul. Łącznikczek 14, 09-400 Płock, działki nr 293/17, 293/162, 293/213, 293/220	TYTUŁ RYSUNKU: INSTALACJE ELEKTRYCZNE - SCHEMAT UKŁADU POMIAROWEGO	DATA: 02.2015	NR/ILOŚĆ ARKUSZY: 1/1
	Funkcja / Imię i nazwisko / Nr uprawnień / Podpis	SKALA RYSUNKU: szkic	NR RYSUNKU: E19
	Projektant: mgr inż. Robert Łęgowski, KUP/0178/POOE/09		
	Sprawdzający: mgr inż. Adam Osiński, WAM/0064/PWOE/11		
	Asystent: - , -		